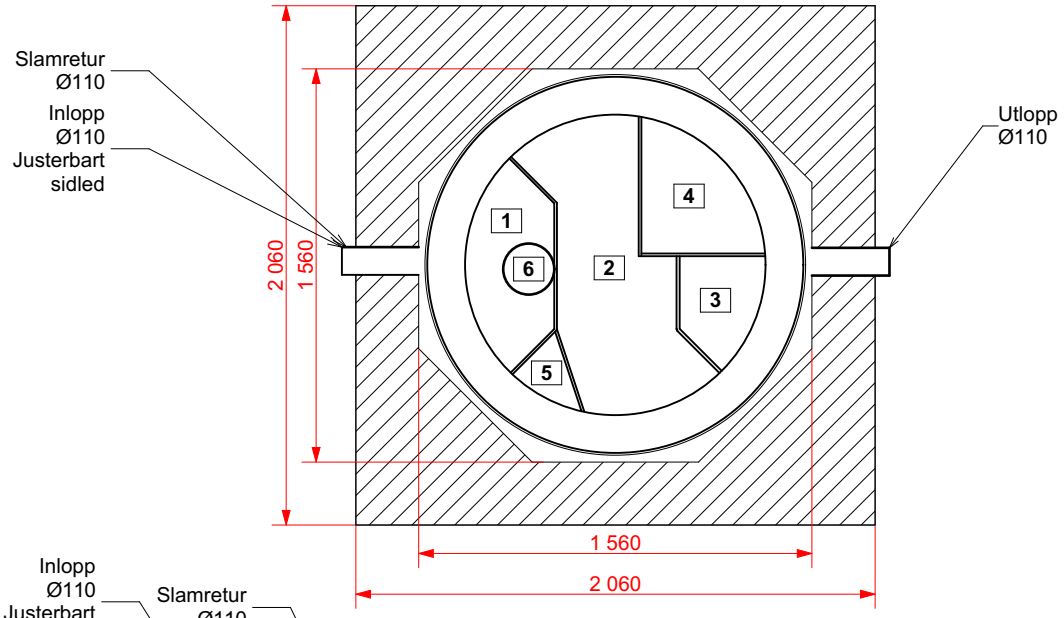

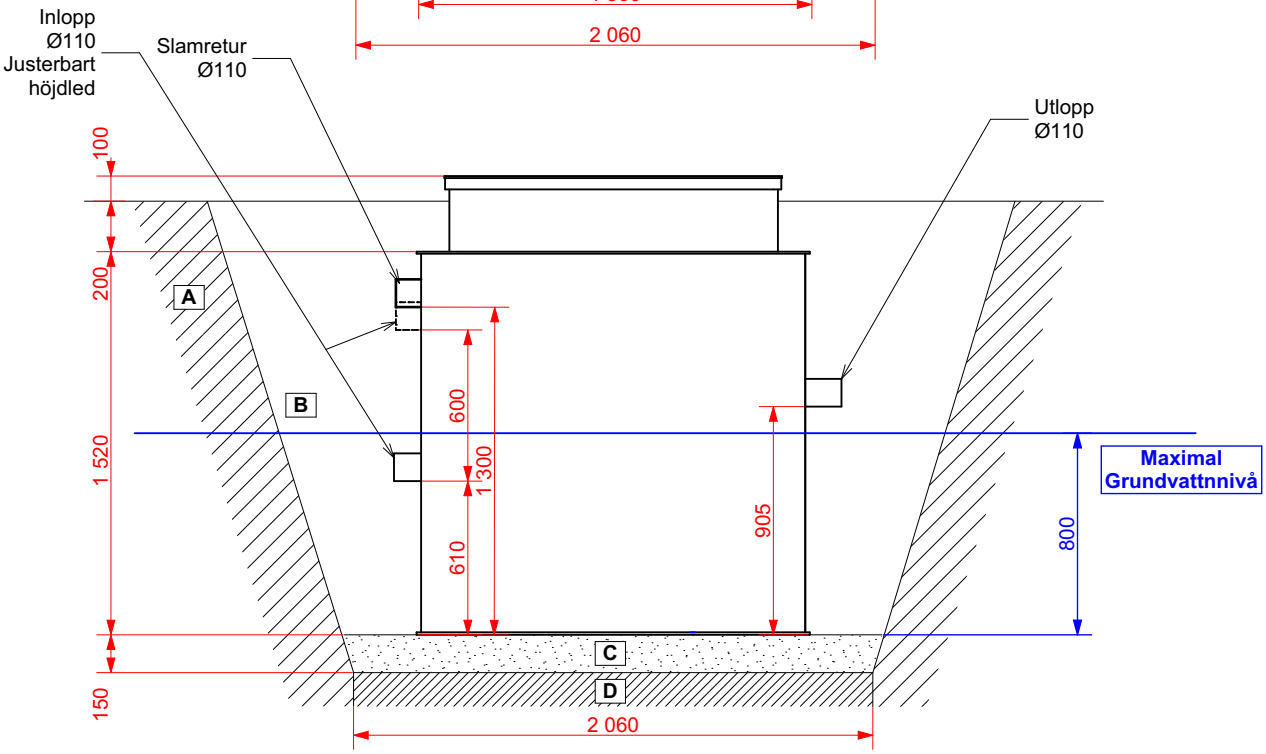

Teckenförklaring
1. Utjämningstank
2. Processtank
3. Slamlager
4. Kompressor, kontrollenhet
5. Sandfilter, option *
6. Doseringstank *

* Extra utrustning

A. Omgivande mark
B. Makadam 8-16
C. Makadam 8-16
D. Hårdgjord yta, efter förutsättning

T05S-F03

Ritningsdatum:
2026-05-25